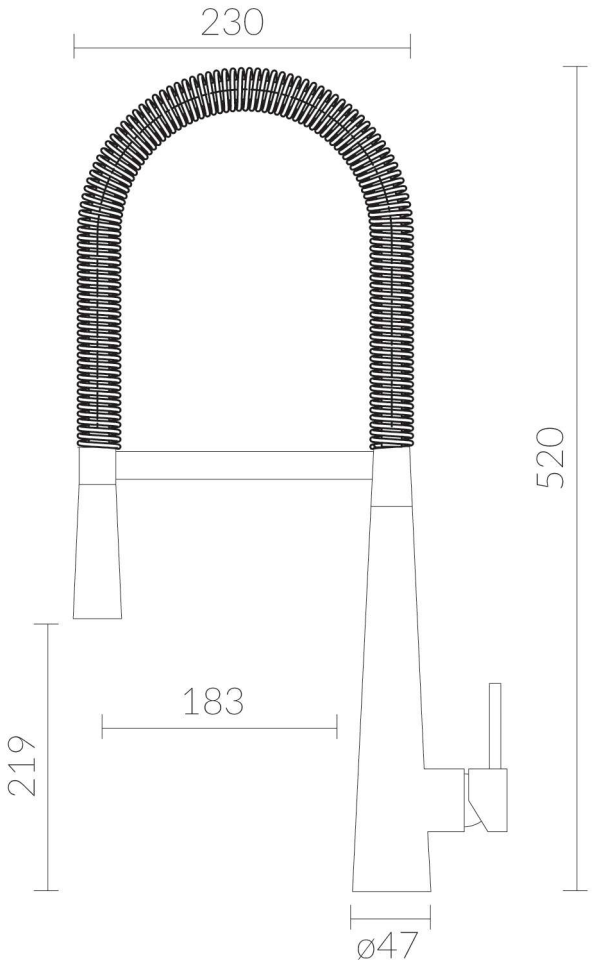
230
520
183
219
ø47