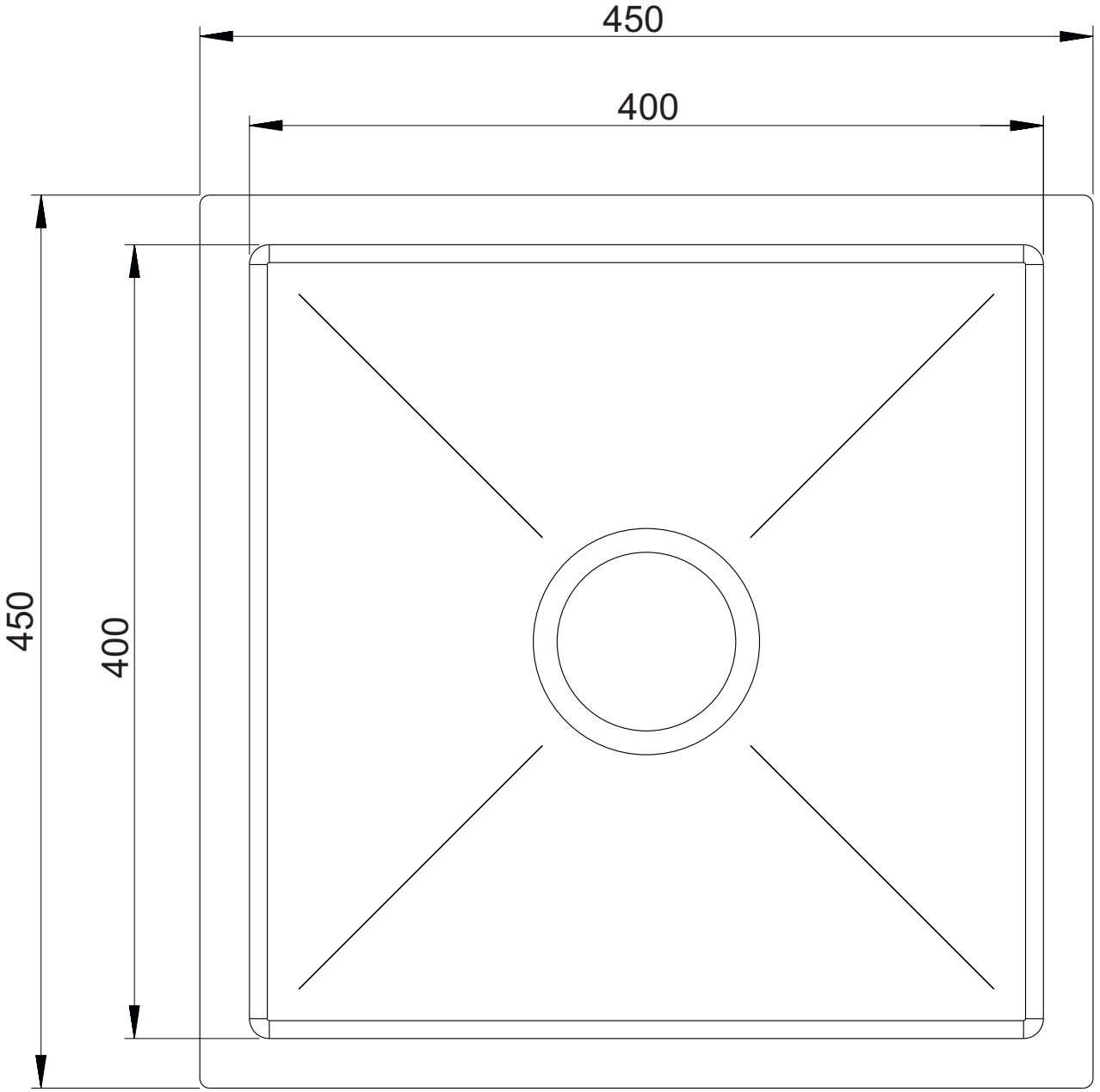
450
400
450
400