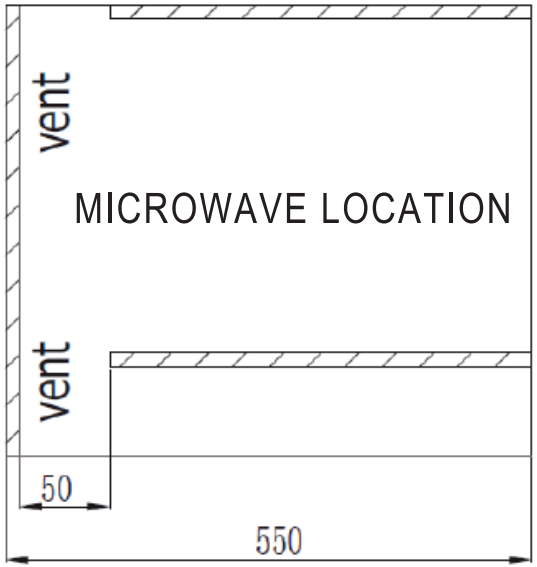
vent
MICROWAVE LOCATION
vent
50
550

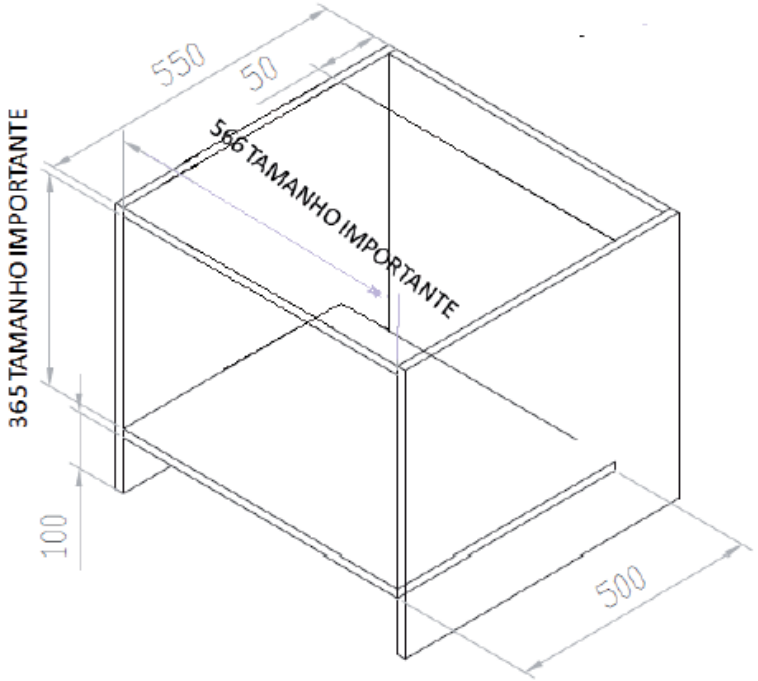
550
50
566 TAMANHO IMPORTANTE
365 TAMANHO IMPORTANTE
100
500