Cuisinart ARKTON

Fogão | Cod. 4092740104

GARANTIA 1 ANO

*A linha **Arkton** tem seu nome carinhosamente inspirado em nossos grandes parceiros e formadores de opinião: os arquitetos (Arkhitektôn - nome de origem grega que significa construtor, principal "origem de arquiteto"). Foram agregadas atualizações e upgrades que acompanham as últimas tendências de design, tecnologia e funcionalidade.*

FICHA TÉCNICA

EAN	6930864659875
Voltagem	220 V
Frequência	60 Hz
Medidas (LxAxP)	90x90x60 cm
Med. forno (LxAxP)	69x37x43 cm
Med. embalado (LxAxP)	93,5x87x69,7 cm
Altura dos pés	10cm com ajuste até 16 cm
Peso líquido	70 kg
Peso bruto	81 kg
Capacidade do forno	105 L
Material	aço inox 304
Trempes	ferro fundido
Potência total	2,88 kW
Potência do forno	2,88~3,428 kW
Temperatura do forno	de 60°C a 240°C
Consumo de energia	1.08 kW/24h
Tipo de Gás	GLP / GN
Entrada de gás	lado direito
Saída elétrica	lado esquerdo
Eficiência energética	C

BENEFÍCIOS

Forno com 8 funções:
Lâmpada | Descongelar | Cozimento Tradicional | Cozimento Delicado | Cozimento do Forno Superior | Cozimento por Grill | Cozimento por Grill com Convecção | Cozimento por Convecção.

Blue Sky Enamel: esmalte azul nas extremidades internas do forno que melhora a condução do calor e facilita a limpeza, além de melhorar a visualização interna dos produtos.

Dupla convecção.

Sistema de refrigeração tangencial.

Guia telescópica.

5 queimadores **Defendi**:
- » Tripla-chamas: 4,5 kW
- » Rápido: 2.5 kW
- » 2 Semi-rápido: 1.75 kW
- » Auxiliar: 1.0 kW

DETALHES

- » Freestanding com pés opcionais ajustáveis de 10cm a 16cm e *Built in*.
- » Painel de controle e acabamento em aço inox 304 preto.
- » Plano de trabalho em aço inox 304 prata.
- » Controle eletrônico e relógio digital.
- » Timer digital com temporizador automátco com liga e desliga.
- » 2 lâmpadas no forno, com melhor visualização.
- » Porta removível com 3 vidros temperados.
- » Acessórios:

2 grelhas
1 bandeja esmaltada coletora de gordura.
2 bicos injetores - para GLP e GN

PEÇAS

5 QUEIMADORES
2 GRADES
1 BANDEJA
3 TREMPES EM FERRO FUNDIDO
ENTRADA DE GÁS A DIREITA
GUIA TELESCÓPICA
7 MANÍPULOS

ORIENTAÇÕES

» É indispensável a instalação com fio terra.
» Por segurança, caso o nicho seja entre armários, manter espaço de 5cm nas laterais.

LIMPEZA

» O revestimento de esmalte pode ser limpo utilizando água quente e detergente líquido com uma escova macia de náilon.
» Você pode remover a porta do forno para facilitar a limpeza.
» O plano de aço inox deve ser limpo imediatamente após o uso, evitando que a água evapore sobre a superfície.
» Não utilize produtos abrasivos nem corrosivos, nem esponjas de aço.
» Use somente pano macio umedecido com água morna e um pouco de detergente líquido.
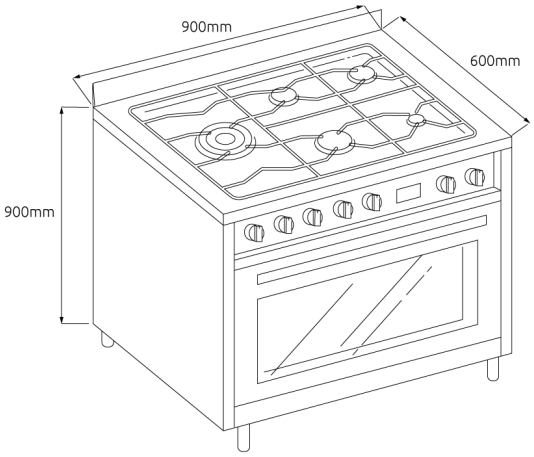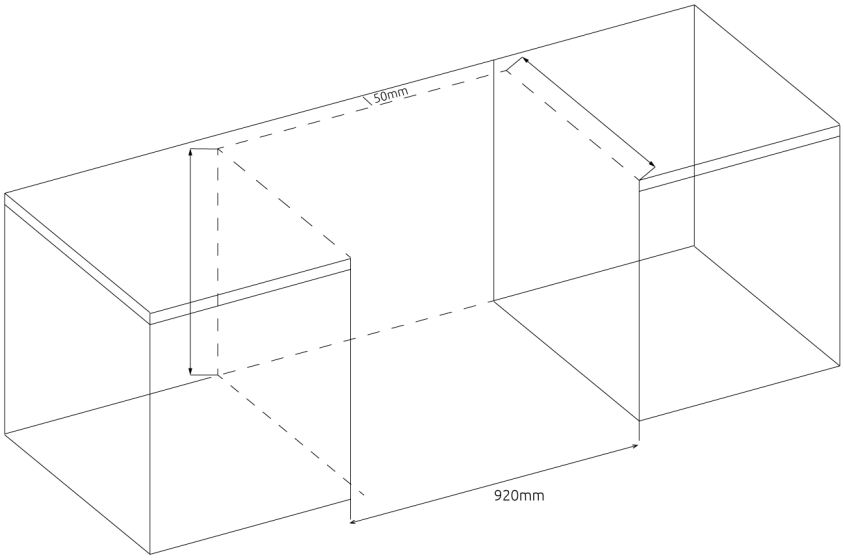
INSTALAÇÃO